Hammer-Hohlbohrkrone mit integriertem SDS-max Schaft und Zentrierbohrer mit Gewinde

Hollow Hammer Core Bit with Integrated SDS-max Shank and Centering Bit with Thread

81300

SDS-max

Art.-Gruppe 48
Article Group 48

Hammer-Hohlbohrkrone

- **Robustes, einteiliges Werkzeug mit auswechselbarem Zentrierbohrer (im Lieferumfang enthalten) für schweren Dauereinsatz in Beton und anderen Baumaterialien**
- **Wechselbarer Zentrierbohrer mit Gewinde**
- **Hohlbohrkrone mit wechselnder Zahngeometrie aus Flach- und Dachzahn für effizienten Bohrmehlabtrag und schneller Bohrgeschwindigkeit**
- **Schneller Bohrfortschritt, da nur ein Ring gebohrt wird und der Bohrkern nicht zermahlen werden muss**
- **Das breite Programm mit verschiedenen Durchmessern und unterschiedlichen Schaftlängen bietet eine Vielzahl an Anwendungsmöglichkeiten**
- **Zum Einsatz in Beton, Mauerwerk und Naturstein**

Hollow Hammer Core Bit

- *Solid, one-piece-construction with exchangeable centering drill bit (included) for rough applications in concrete and other materials*
- *Exchangeable centering drill bit with thread*
- *Hammer core bit with varying tooth geometry of flat and roof-shaped tooth for efficient and faster drilling*
- *Fast drilling, because only a ring has to be drilled and the core must not be smash*
- *The wide range of different diameters and different shaft lengths offers a wide variety of applications*
- *Designed to drill: Concrete, Masonry and Natural Stone*

Im 2-tlg. Lieferumfang sind die Krone und der Zentrierbohrer enthalten
Supplied complete with centering bit

Einzeln mit Aufhänger/*Single Packaging with Hanger*

Ø mm	L	Art.-Nr. *Art.-No.*
40,0	290	81 340 290*
40,0	550	81 340 550*
50,0	290	81 350 290
50,0	550	81 350 550
68,0	290	81 366 290
68,0	550	81 366 550
80,0	290	81 380 290
80,0	550	81 380 550
90,0	290	81 390 290
90,0	550	81 390 550
100,0	290	813 100 290
100,0	550	813 100 550
125,0	550	813 125 550
150,0	550	813 150 550
Zubehör/*Accessories*		
neue Version/*new version*		
11,0	120	81 006
Zentrierbohrer mit Gewinde/*Centering Drill Bit with thread*		
Austreiber/*Drift Key*		81 301*
alte Version/*old version*		
11,0	120	81 005
Zentrierbohrer Konus 1:20/*Centering Drill Bit tapered 1:20*		

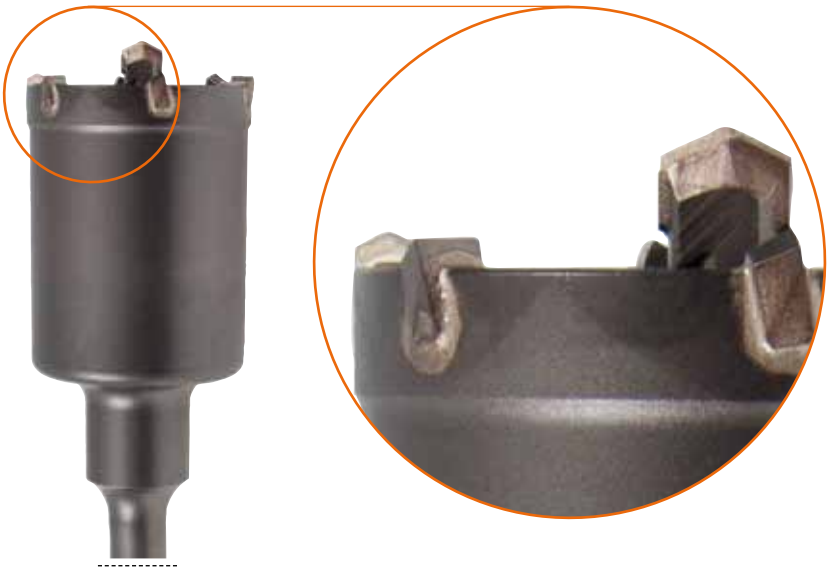

*** Lieferung nur solange der Vorrat reicht**
** Delivery while stocks last*

PROConnect – Das innovative Adapter System

PROConnect – The Innovative Adaptor System

PROConnect

85500

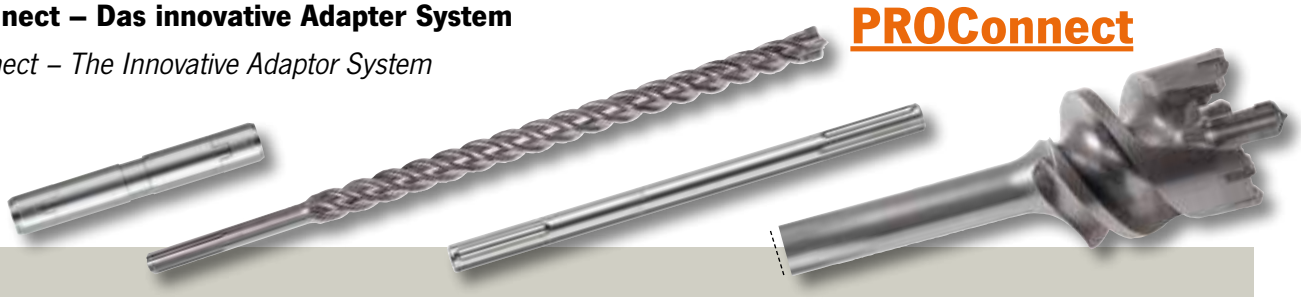

PROConnect Adapter *PROConnect Adaptor*

ROCKET 5 Hammerbohrer *Rocket 5 Rotary Hammer Drill Bit*

Verlängerungsschaft *Extension Shank*

Beton-Fräskrone *Concrete Core Cutter*

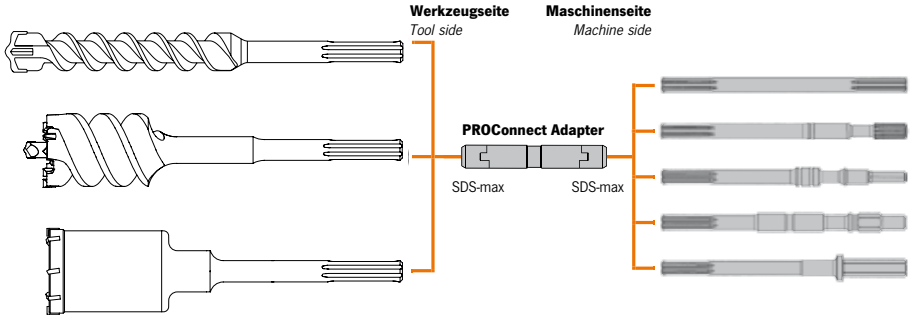

PROConnect Verlängerungsschäfte passend für die gängigsten Bohrhammer-Modelle.

PROConnect extension shanks fit all popular Rotary Hammer Drills.

Einzeln mit Aufhänger/*Single Packaging with Hanger*

Ø mm	L	Art.-Nr. *Art.-No.*		
30,0	190	85 500	PROConnect Adapter SDS-max beidseitig/*SDS-max on both sides* AG 36	
32,0	370	832 370	ROCKET 5 Hammerbohrer **SDS-max**/*Rotary Hammer Drill Bit*	
35,0	370	835 370	ROCKET 5 Hammerbohrer **SDS-max**/*Rotary Hammer Drill Bit*	
37,0	370	837 370	ROCKET 5 Hammerbohrer **SDS-max**/*Rotary Hammer Drill Bit*	
38,0	370	838 370	ROCKET 5 Hammerbohrer **SDS-max**/*Rotary Hammer Drill Bit*	
40,0	370	840 370	ROCKET 5 Hammerbohrer **SDS-max**/*Rotary Hammer Drill Bit*	
45,0	570	845 570	ROCKET 5 Hammerbohrer **SDS-max**/*Rotary Hammer Drill Bit*	
52,0	570	852 570	ROCKET 5 Hammerbohrer **SDS-max**/*Rotary Hammer Drill Bit*	
45,0	310	818 045 280	Beton-Fräskrone **SDS-max**/*Concrete Core Cutter*	
55,0	310	818 055 280	Beton-Fräskrone **SDS-max**/*Concrete Core Cutter*	
65,0	310	818 065 280	Beton-Fräskrone **SDS-max**/*Concrete Core Cutter*	
80,0	310	818 080 280	Beton-Fräskrone **SDS-max**/*Concrete Core Cutter*	
40,0	290	81 340 290*	Hammer-Hohlbohrkrone **SDS-max**/*Hollow Core Bit*	
50,0	290	81 350 290	Hammer-Hohlbohrkrone **SDS-max**/*Hollow Core Bit*	
68,0	290	81 366 290	Hammer-Hohlbohrkrone **SDS-max**/*Hollow Core Bit*	
80,0	290	81 380 290	Hammer-Hohlbohrkrone **SDS-max**/*Hollow Core Bit*	
90,0	290	81 390 290	Hammer-Hohlbohrkrone **SDS-max**/*Hollow Core Bit*	
100,0	290	813 100 290	Hammer-Hohlbohrkrone **SDS-max**/*Hollow Core Bit*	
125,0	550	813 125 550	Hammer-Hohlbohrkrone **SDS-max**/*Hollow Core Bit*	
150,0	550	813 150 550	Hammer-Hohlbohrkrone **SDS-max**/*Hollow Core Bit*	
Verlängerungsschäfte/*Extension Shanks*				
	320	85 501	Verlängerungsschaft **SDS-max**/*Extension Shank* AG 36	
	750	85 502	Verlängerungsschaft **SDS-max**/*Extension Shank*	
	1.100	85 503	Verlängerungsschaft **SDS-max**/*Extension Shank*	
	320	85 508*	Verlängerungsschaft **Keilwelle**/*Extension Shank*	
	750	85 509*	Verlängerungsschaft **Keilwelle**/*Extension Shank*	
	750	85 511*	Verlängerungsschaft **6-kant SW13**/*Extension Shank*	
	320	85 512*	Verlängerungsschaft **6-kant SW19**/*Extension Shank*	
	750	85 513*	Verlängerungsschaft **6-kant SW19**/*Extension Shank*	
	320	85 514*	Verlängerungsschaft **6-kant SW19** (Wacker)/*Extension Shank*	
	750	85 515*	Verlängerungsschaft **6-kant SW19** (Wacker)/*Extension Shank*	

*** Lieferung nur solange der Vorrat reicht**

** Delivery while stocks last*

VERSIO System

VERSIO System

85000

VERSIO Hammerbohrkrone

Hollow Hammer Core Bit with Thread

VERSIO Zentrierbohrer

Centering Drill Bit

VERSIO Verlängerung

Extension with Thread

VERSIO Adapter mit Innengewinde

Adapter with Internal Thread

Das VERSIO-Werkzeugsystem mit Gewinde

Die zunehmende Leistungsstärke der Bohrhämmer erlaubt den vermehrten Einsatz von Bohrwerkzeugen im großen Durchmesserbereich. PROJAHN bietet hierfür mit dem VERSIO-System ein umfassendes Werkzeug- und Zubehörprogramm, das durch ein Gewindesystem eine Vielzahl von Kombinationsmöglichkeiten zulässt.

- **Flexibler und wirtschaftlicher Einsatz von Bohrhämmern**
- **Anwendungsspezifische Zusammenstellung von VERSIO-Systemteilen**
- **Passend für jeden Bohrhammertyp durch umfassendes Adapterprogramm**
- **Professionelle Werkzeuglinie mit hoher Lebensdauer**
- **Leicht zu lösendes VERSIO-Gewinde für schnelle Montage**
- **Variable Bohrtiefe durch VERSIO-Verlängerung**
- **Austauschbarer VERSIO-Gewindebolzen verhindert Schäden bei Werkzeugüberlastung**
- **Einfaches Einschrauben von Fräskrone und Hammerbohrkrone mit Zentrierbohrer in die Verlängerung und den Adapter**
- **Meißelförmige Hartmetallzähne fräsen sich auch durch Armierung, wenn der Andruck vorsichtig angepasst wird**
- **Kurze Spirale mit großen Bohrmehlnuten: Geringe Reibung und rascher Bohrfortschritt**
- **Optimale Umsetzung der Schlagkraft der Hammerbohrmaschine in Bohrleistung**
- **Gerade, runde Löcher**
- **Der Adapter dient zur Aufnahme von Fräskrone oder Hammerbohrkrone mit Zentrierbohrer (eventuell mit Verlängerung)**
- **Für Bohrhämmer der Klasse bis 8 kg, mit Adaptern passend für die gängigsten Bohrhammer-Modelle**
- **Für Beton, Mauerwerk, Naturstein**

The VERSIO Toolsystem with Thread

The increasing power of the modern rotary hammers allows more and more the use of drilling tools in the larger diameter range. With VERSIO, PROJAHN offers a comprehensive accessory system for these hammers, that allows for a number of combinations by means of a strong rope thread.

- *Flexible and economical application of rotary hammers*
- *Specific combination of VERSIO System components acc. to the demand*
- *Applicable to every rotary hammer type by comprehensive adapter program*
- *Professional tool system with long life expectancy*
- *Easy to disassemble thread VERSIO for quick connection*
- *Variable drilling depth through VERSIO extension*
- *Exchangeable VERSIO threaded stud avoids damages when overloading of drilling tool*
- *Concrete core cutter or hollow core bit with centering drill bit simply screwed into (extension and) the adapter*
- *Chisel shaped carbide teeth cut through the rebar when drilling pressure is adapted carefully*
- *Short spiral flute with large dust flutes: reduced friction and quick penetration*
- *Optimal transmission of impact energy of the hammer into drilling performance*
- *Straight round holes*
- *The adapter, fitting into the rotary hammer chuck is used to take the core cutter or the hollow core bit by means of the centering drill bit*
- *For rotary hammer drills weighing up to 8 kg, with adapters for all popular rotary hammer drill bits*
- *Designed to drill: Concrete, Masonry and Natural Stone*

VERSIO System mit Rundgewinde

VERSIO System with Round Thread

85000

Art.-Gruppe 35
Article Group 35

VERSIO Adapter mit Innengewinde

Adapter with Internal Thread

VERSIO Verlängerung

Extension with Thread

VERSIO Fräskrone

Concrete Core Cutter with Thread

Einzeln mit Aufhänger/*Single Packaging with Hanger*

Ø mm	L	Art.-Nr. *Art.-No.*	
35,0	150	85 035*	VERSIO Fräskrone/*Concrete Core Cutter*
40,0	150	85 040*	VERSIO Fräskrone/*Concrete Core Cutter*
45,0	150	85 045	VERSIO Fräskrone/*Concrete Core Cutter*
50,0	150	85 050	VERSIO Fräskrone/*Concrete Core Cutter*
55,0	150	85 055	VERSIO Fräskrone/*Concrete Core Cutter*
60,0	150	85 060	VERSIO Fräskrone/*Concrete Core Cutter*
68,0	150	85 068	VERSIO Fräskrone/*Concrete Core Cutter*
80,0	150	85 080	VERSIO Fräskrone/*Concrete Core Cutter*
90,0	150	85 090*	VERSIO Fräskrone/*Concrete Core Cutter*
50,0	100	852 050	VERSIO Hammerbohrkrone/*Hollow Core Bit*
68,0	100	852 065	VERSIO Hammerbohrkrone/*Hollow Core Bit*
80,0	100	852 080	VERSIO Hammerbohrkrone/*Hollow Core Bit*
90,0	100	852 090	VERSIO Hammerbohrkrone/*Hollow Core Bit*
100,0	100	852 100	VERSIO Hammerbohrkrone/*Hollow Core Bit*
125,0	100	852 125	VERSIO Hammerbohrkrone/*Hollow Core Bit*
Zubehör/*Accessories*			
		85 010	VERSIO Gewindebolzen/*Threaded Stud*
25,0	280	85 025	VERSIO Verlängerung/*Extension*
12,0	155	85 212	VERSIO Zentrierbohrer/*Centering Drill Bit*
	180	85 005*	VERSIO Adapter für Bohrhämmer mit Aufnahme **6-kant SW 13**/*Adaptor Hex 13 mm*
	200	85 007*	VERSIO Adapter für Bohrhämmer mit Aufnahme **6-kant SW 19**/*Adaptor Hex 19 mm*
	195	85 008	VERSIO Adapter für Bohrhämmer mit **SDS-max** Aufnahme/*Adaptor SDS-max*

*** Lieferung nur solange der Vorrat reicht**
** Delivery while stocks last*

Fräskrone mit Rundgewinde: Zum Einsatz in Beton, Mauerwerk und Naturstein. Die leistungsstarke PROJAHN- Fräskrone mit Rundgewinde verfügt über eine Kopfkonstruktion mit meißelförmigen Hartmetall-Zähnen. Durch das VERSIO-Gewindesystem ist sie flexibel entsprechend dem spezifischen Anwendungsfall einzusetzen. Mit VERSIO-Adaptern passend für alle gängigen Bohrhämmer.

Hammer-Hohlbohrkrone mit Innengewinde: Zum Einsatz in Beton, Mauerwerk und Naturstein. Die Hammerhohlbohrkronen runden das vielseitige VERSIO-Gewindesystem in den großen Durchmesserbereichen bis Ø 125 mm ab.

Zentrierbohrer für VERSIO-Hammerbohrkronen: Der Zentrierbohrer mit Rundgewinde ermöglicht punktgenaues Anbohren und sorgt für ein gerades, rundes Bohrloch. Er verbindet Hammerbohrkrone und Adapter.

Verlängerung: Bohrstange mit Förderspiralen für variable Bohrtiefen. Kombinierbar mit allen Systemteilen.

Gewindebolzen: Der Gewindebolzen mit Rundgewinde dient als Verbindungselement und Überlastungsschutz.

Adapter: Schäfte mit Rundgewinde, passend für alle gängigen Bohrhammermodelle.

Concrete Core Cutter with Thread: *For use in concrete, masonry and natural stone. The powerful PROJAHN concrete core cutter with its round thread has a head design with chisel-shaped carbide teeth. Thanks to the VERSIO thread system, it can be used on a flexible basis according to the specific application. Suitable for all popular rotary hammers with the VERSIO adaptors.*

Hollow Hammer Core Bit with internal thread: *For use in concrete, masonry and natural stone. The hollow hammer core bits round off the versatile VERSIO thread system in the upper diameter range up to 125 mm.*

Centering Drill Bit for VERSIO Hollow Hammer Core Bits: *The centering drill bit with its round thread allows accurate spot drilling and ensures a straight, circular hole.*

Extension: *Extension piece with flutes for variable drilling depths. Can be combined with all system components.*

Threaded Stud: *Threaded stud with round thread serves as connection piece and prevents overloading of tool.*

Adaptor: *Shanks with internal thread fitting all popular rotary hammers.*

Hammer-Hohlbohrkrone mit Innenkonus 1:8

Hollow Hammer Core Bit, Internal Taper 1:8

81000

Art.-Gruppe 48
Article Group 48

Hammer-Hohlbohrkrone

- **Robustes Universalwerkzeug für schwere Arbeiten**
- **Spezialzähne aus Hartmetall ermöglichen zügigen Bohrfortschritt auch in härtestem Gestein**
- **Hartgedrehte Konusaufnahme für präzise, kraftschlüssige Verbindung**
- **Durch seine schwache Verjüngung besitzt der Konus 1:8 eine starke Selbsthemmung. Dadurch hält der Konus beim Bohren hohen Verdrehmomenten stand**
- **Der Adapter nimmt Hammerbohrkrone und Zentrierbohrer auf (Innenkonus 1:20, Außenkonus 1:8)**
- **Der Austreiber erleichtert die Demontage von Bohrkrone, Adapter und Zentrierbohrer**
- **Für Beton, Mauerwerk, Naturstein**

Hollow Hammer Core Bit

- *Solid universal core bit for heavy-duty work*
- *Special carbide teeth allow fast drilling progress even in the hardest types of stone and concrete*
- *Hard-turned internal taper for a precise and force-fit connection*
- *Due to its diminution the taper 1:8 has a strong self-locking effect that's why the taper withstands high twisting moment while drilling*
- *Adapter adjusts the hollow core bit and the centering drill bit (1:20 internal taper, 1:8 external taper)*
- *Drift key for easy disassembling of the component parts*
- *Designed to drill: Concrete, Masonry and Natural Stone*

Einzeln mit Aufhänger/*Single Packaging with Hanger*

Ø mm	L	Art.-Nr. *Art.-No.*		
40,0	100	81 040*	Hammerbohrkrone/*Hollow Hammer Core Bit*	
50,0	100	81 050	Hammerbohrkrone/*Hollow Hammer Core Bit*	
68,0	100	81 068	Hammerbohrkrone/*Hollow Hammer Core Bit*	
80,0	100	81 080	Hammerbohrkrone/*Hollow Hammer Core Bit*	
90,0	100	81 090	Hammerbohrkrone/*Hollow Hammer Core Bit*	
100,0	100	81 100	Hammerbohrkrone/*Hollow Hammer Core Bit*	
125,0	100	81 125	Hammerbohrkrone/*Hollow Hammer Core Bit*	
Zubehör/*Accessories*				
11,0	120	81 005	Zentrierbohrer/*Centering Drill Bit*	
		81 119	Austreiber für Adapter/*Drift Key*	
	180	81 111	Adapter für Maschinen mit	
	450	81 113	**SDS-max** Aufnahme/*Adapter SDS-max*	
	216	81 112*	Adapter für Maschinen mit **Keilwellen** Aufnahme/*Adapter Spline*	
	115	81 116	Adapter für Maschinen mit **SDS-plus** Aufnahme/*Adapter SDS-plus*	
	205	81 109*	Adapter **6-kant SW 19**/ *Adapter Hex Shank 19 mm*	

*** Lieferung nur solange der Vorrat reicht**
** Delivery while stocks last*

Hammerbohrkrone für leichte Bohrhämmer

Hollow Core Bit for Light Weight Rotary Hammers

81500

Art.-Gruppe 53
Article Group 53

Hohlbohrkrone

- **Mit SDS-plus-Adapter für leichte Bohrhämmer, mit 6-kant Adapter für Schlagbohrmaschinen mit 3-Backen-Bohrfutter einsetzbar (Adapter nicht enthalten)**
- **Mehrteiliges Werkzeugsystem mit M16 Gewinde**
- **Hammerbohrkrone mit gehärtetem Stahlkörper**
- **Sorgfältig durchgeführte Kupferlötung der Hartmetallzähne ergibt hohe Standzeiten**
- **Vielseitige Einsatzmöglichkeiten bei Installationen im Mauerwerk und in modernen, leichten Baustoffen, z.B. Schalterdosen, Abzweigdosen sowie Wasser-, Ablauf- und Heizungsrohre**
- **Für Kalksandstein, Gasbeton, Naturstein und Mauerwerk**

Hollow Core Bit

- *Versatile tool for use in conjunction with the SDS-plus adapter for lightweight rotary hammers and the hexagon shank adapter for percussion drills with 3-jaw drill chucks (Adapter not included)*
- *Multi-piece tool system with M16 thread*
- *Hammer core bit with hardened hollow crown body*
- *Special brazing technique for increased durability*
- *Offers a wide range of applications performing installation work in masonry or modern, lightweight building materials, e.g. switch boxes, junction boxes and water drain and heating pipes*
- *Designed to drill: Sandstone, Gas-Formed Concrete, Masonry and Natural Stone*

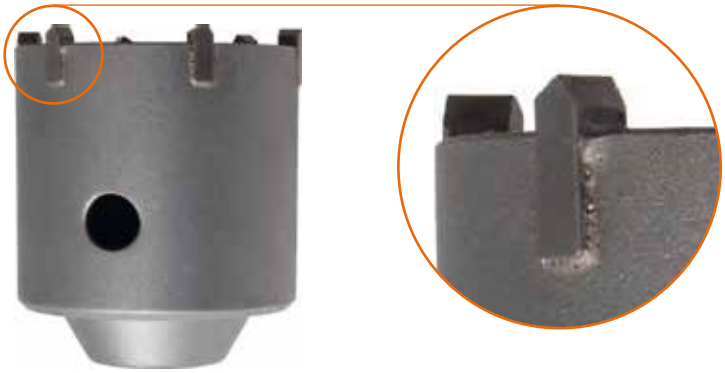

Einzeln mit Aufhänger/*Single Packaging with Hanger*

Ø mm	L	Art.-Nr. *Art.-No.*	
30,0	50	81 530	Hammerbohrkrone/*Hammer Core Bit*
35,0	50	81 535	Hammerbohrkrone/*Hammer Core Bit*
40,0	50	81 540	Hammerbohrkrone/*Hammer Core Bit*
45,0	50	81 545	Hammerbohrkrone/*Hammer Core Bit*
50,0	50	81 550	Hammerbohrkrone/*Hammer Core Bit*
65,0	50	81 565	Hammerbohrkrone/*Hammer Core Bit*
68,0	50	81 568	Hammerbohrkrone/*Hammer Core Bit*
80,0	50	81 580	Hammerbohrkrone/*Hammer Core Bit*
82,0	50	81 582	Hammerbohrkrone/*Hammer Core Bit*
90,0	50	81 590	Hammerbohrkrone/*Hammer Core Bit*
100,0	50	815 100	Hammerbohrkrone/*Hammer Core Bit*
Zubehör/*Accessories*			
	105	81 520	Kombi-Adapter **SDS-plus**/*Combi Adapter SDS-plus*
	220	81 521	Kombi-Adapter **SDS-plus**/*Combi Adapter SDS-plus*
	370	81 522	Kombi-Adapter **SDS-plus**/*Combi Adapter SDS-plus*
	90	81 523	Kombi-Adapter **6-kant SW 11** *Combi Adapter Hexagon 11 mm*
	370	81 525*	Kombi-Adapter **6-kant SW 11** *Combi Adapter Hexagon 11 mm*
8,0	110	81 529	Zentrierbohrer *Centering Drill Bit*

*** Lieferung nur solange der Vorrat reicht**
** Delivery while stocks last*

Schlagbohrkrone

Hollow Core Bit, Carbide Tipped

50100

Art.-Gruppe 55
Article Group 55

- **Hammerfeste Bohrkrone mit verschleißfesten Hartmetallzähnen**
- **Sorgfältige, hochfeste Kupferlötung der Zähne und stabiler Stahlkörper für hohe Lebensdauer**
- **Gewindeanschluss M16**
- **Das ideale Werkzeug für Sanitärinstallateure, Heizungsbauer, Elektriker, usw.**
- **Benötigte Maschinenleistung 400 W bis Ø 50 mm, mindestens 600 W ab Ø 50 mm**
- **Die maximale Bohrtiefe beträgt ca. 50 mm**
- **Für Kunststein, Mauerwerk**

- *Hollow core bit applicable for percussion hammers and rotary hammers with wear resistant carbide teeth*
- *Carefully brazed with copper alloy. The teeth and steel body offer long tool-life*
- *Thread M16*
- *The ideal tool for plumbing, heating and electric installation*
- *Needed machine power: 400 W up to Ø 50 mm, above 50 mm min. 600 W*
- *Maximum drilling depth 50 mm*
- *Designed to drill: Artificial Stone, Masonry, Light Building Material*

Einzeln mit Aufhänger /*Single Packaging with Hanger*

Ø mm	GL	Art.-Nr. *Art.-No.*	
30,0	72	50 130	Für Sanitär- und Heizungsrohre/*For Sanitary and Heating Pipes*
35,0	72	50 135	Für Sanitär- und Heizungsrohre/*For Sanitary and Heating Pipes*
40,0	72	50 140	Für Ablauf-, Wasser- und Heizungsrohre mit Isolierung/ *For Drain Pipes, Water and Insulated Heating Pipes*
45,0	72	50 145	Für Ablauf-, Wasser- und Heizungsrohre mit Isolierung/ *For Drain Pipes, Water and Insulated Heating Pipes*
50,0	72	50 150	Für Ablauf-, Wasser- und Heizungsrohre mit Isolierung/ *For Drain Pipes, Water and Insulated Heating Pipes*
66,0	72	50 166	Für Schalterdosen/*For Switch Boxes*
68,0	72	50 168	Für Schalter- und Verteilerdosen/*For Switch and Distribution Boxes*
80,0	80	50 180	Für Abzweig- und Verteilerdosen/*For Junction and Distribution Boxes*
82,0	80	50 182	Für Steckdosen/*For Sockets*
90,0	80	50 190	Für Lüftungsrohre/*For Air Pipes*
100,0	80	501 100	Für Lüftungsrohre/*For Air Pipes*

3-tlg. Satz 68,0 mm		52 166	1 Schlagbohrkrone 68 mm, 1 Zentrierbohrer 1 Aufnahmeschaft 6-kant L 100 mm *Complete Core Bit, with Shank and Centering Drill Bit*
3-tlg. Satz 82,0 mm		52 180	1 Schlagbohrkrone 82 mm, 1 Zentrierbohrer 1 Aufnahmeschaft 6-kant L 100 mm *Complete Core Bit, with Shank and Centering Drill Bit*
3-tlg. Satz 68,0 mm		54 166	1 Schlagbohrkrone 68 mm, 1 Zentrierbohrer 1 Aufnahmeschaft SDS-plus L 100 mm *Complete Core Bit, with Shank and Centering Drill Bit*
3-tlg. Satz 82,0 mm		54 180	1 Schlagbohrkrone 82 mm, 1 Zentrierbohrer 1 Aufnahmeschaft SDS-plus L 100 mm *Complete Core Bit, with Shank and Centering Drill Bit*

Zubehör/*Accessories*

8,0	120	50 101	Zentrierbohrer/*Centering Drill Bit*

	100	50 102	Aufnahmeschaft **6-kant SW 11**/*Shank Hex 11 mm*
	200	50 103	Aufnahmeschaft **6-kant SW 11**/*Shank Hex 11 mm*
	350	50 107	Aufnahmeschaft **6-kant SW 11**/*Shank Hex 11 mm*
	100	50 104	Aufnahmeschaft **SDS-plus**/*Shank SDS-plus*
	200	50 105	Aufnahmeschaft **SDS-plus**/*Shank SDS-plus*
	350	50 106	Aufnahmeschaft **SDS-plus**/*Shank SDS-plus*

Seite/*Page* P 221